Profilé Alu



2 profils standards 45x45 et 90x45 en stock

Découpe à la demande (Plus value pour longueur > 1,5m)
Les extrémités des profilés peuvent être demandés taraudé M8

Autres profils sur demande

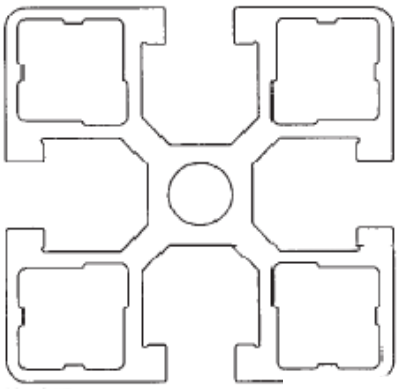

45x45

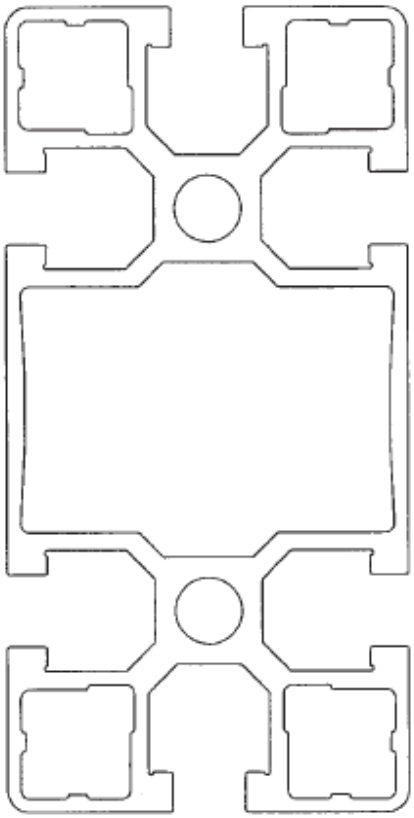

45x90

Un système conçu pour la visserie M8 standard

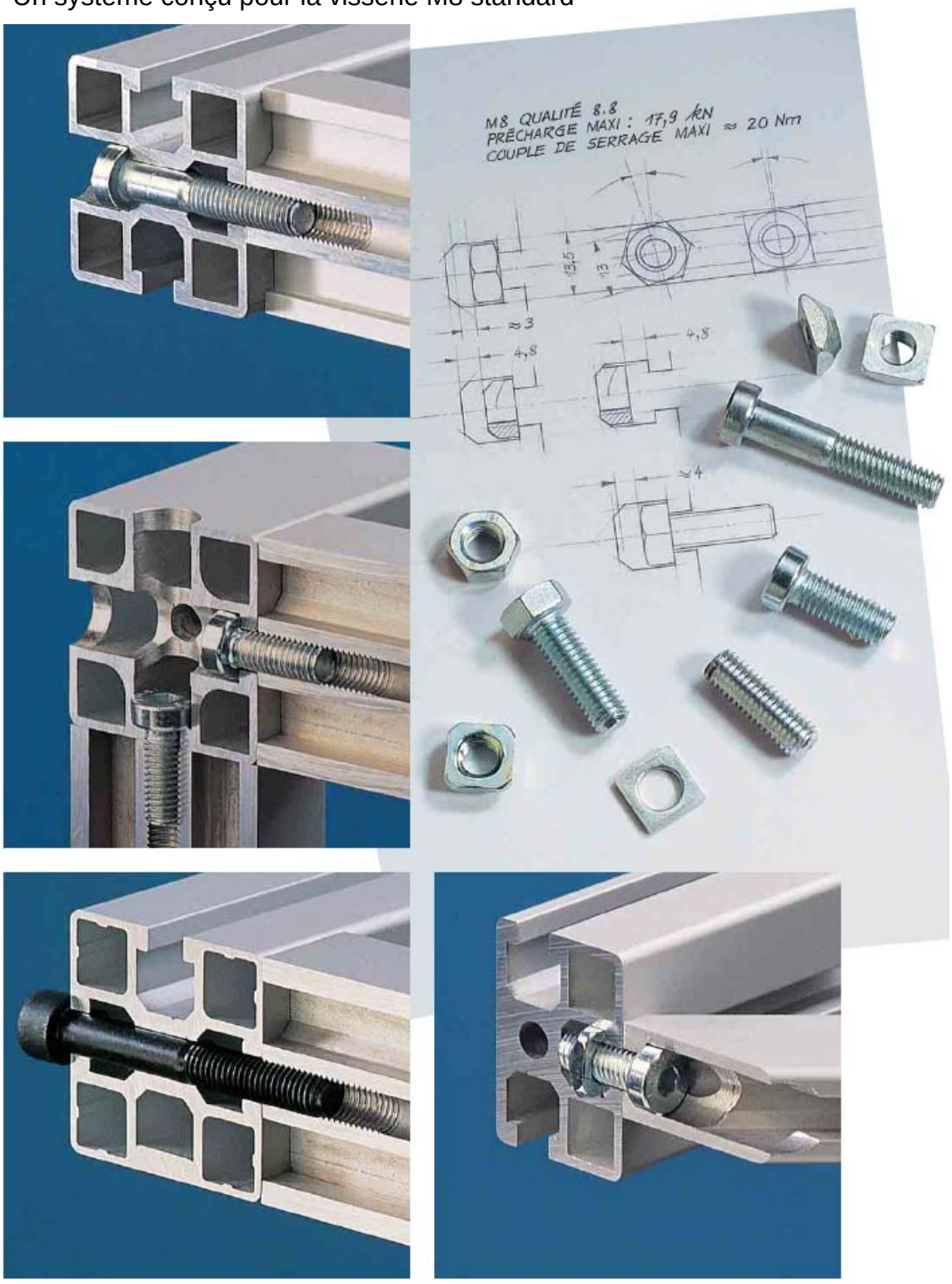

Profilé Alu

Les taraudages dans l'axe des profilés sont effectués avec un taraud **formeur** sans enlèvement de matière d'où une résistance mécanique accrue.

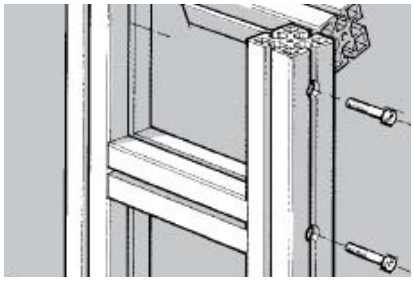

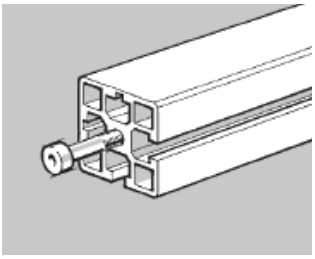

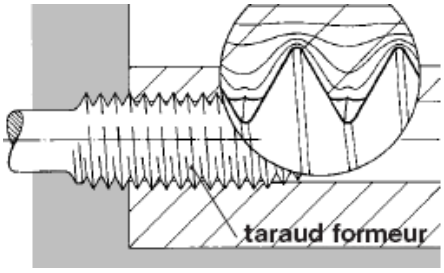

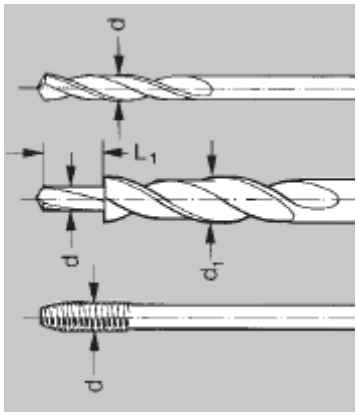

Foret Ø7,4 pour perçage avant taraudage par taraud formeur M8.

Foret étagé pour perçage lamage pour vis M8Chc

Taraud formeur M8

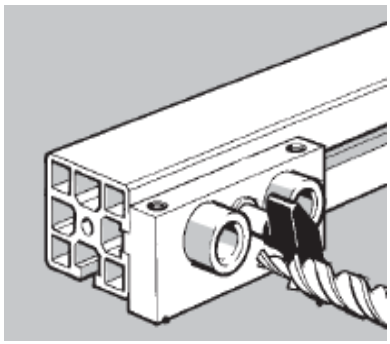

Gabarit de perçage pour foret étagé

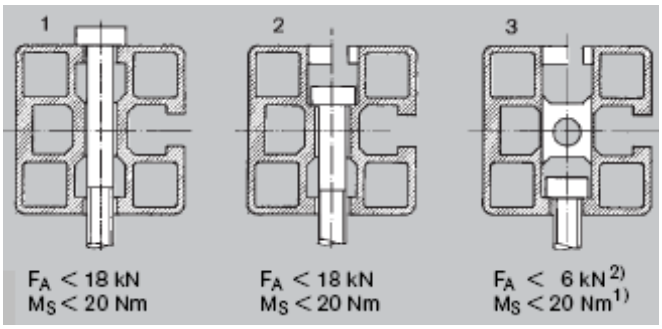

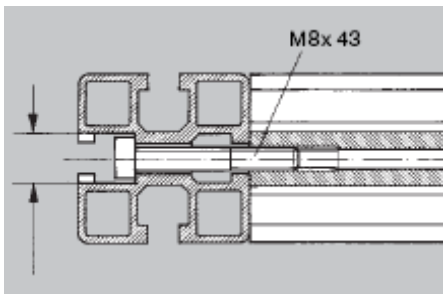

Choix des vis

M8x43 : pour les lamage hauts

M8x20 : pour les lamage profond

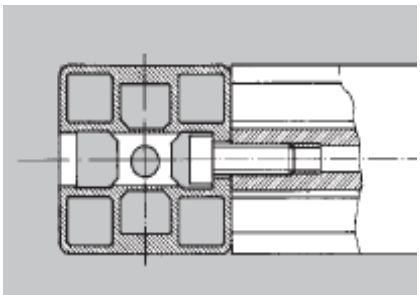

Profilé Alu

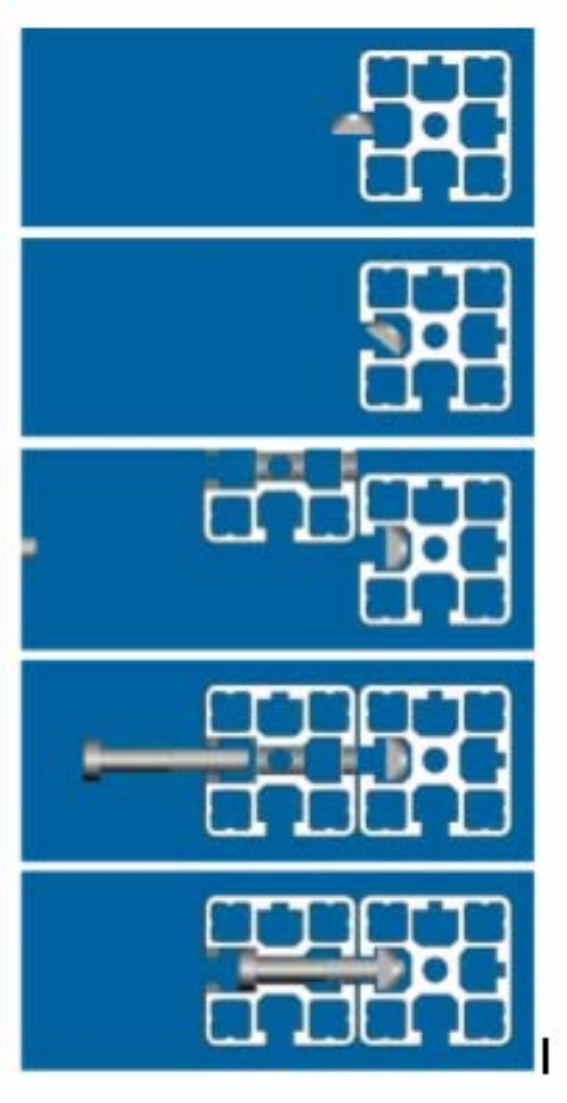

écrou à bascule avec languette ressort qui immobilise l'écrou dans la rainure
M8 ,M6, M5, et M4



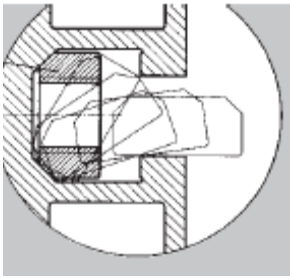

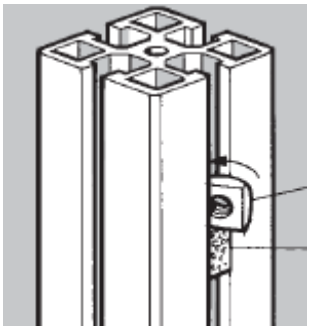

Embouts de profil



45x45



45x90

Profil de guidage à monter sur profil Alu standard

.

Insérer le profil clip dans la rainure
Insérer l'axe diamètre 12 dans le profil
Pour éviter une pression trop ponctuelle on se servira d'une pièce d'appui en polyamide, bois ou similaire d'une longueur de 300mm env

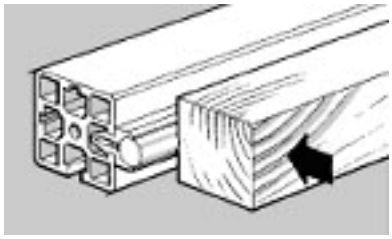

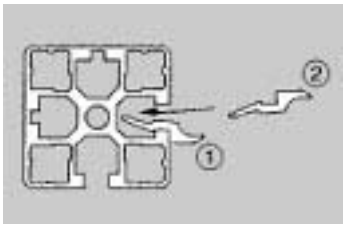



Exemple de montage

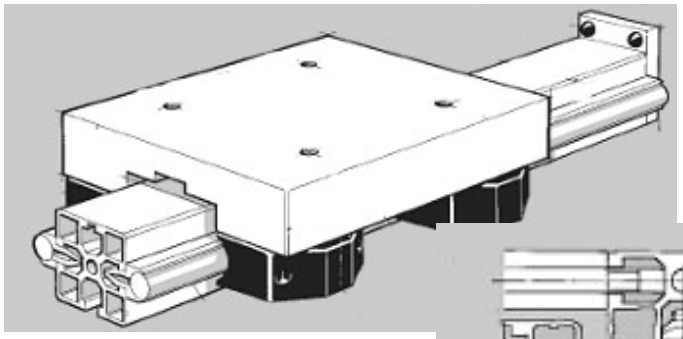

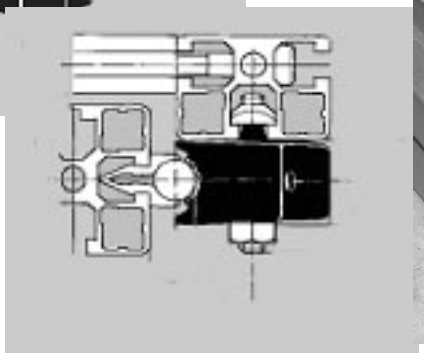





Galet pour rail Ø12

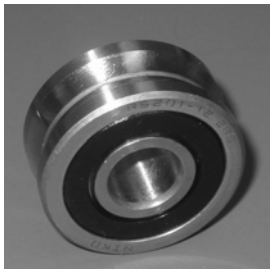

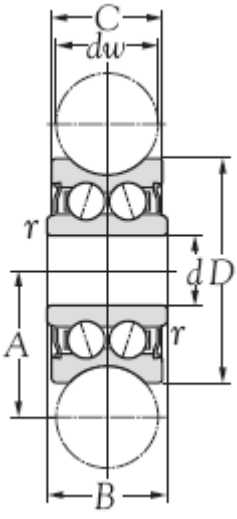

d	dw	D	C	B	A	r
12	12	35	15.9	15.9	21.75	0.3

Guidage avec roulement standard sur profil alu

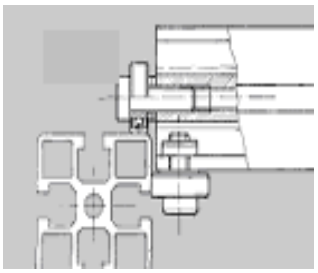

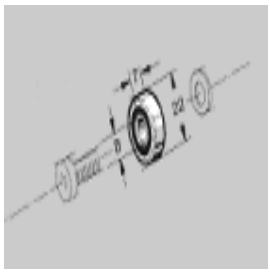

Equerre de fixation acier



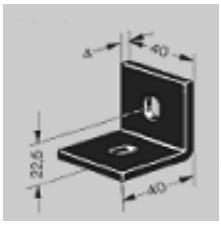

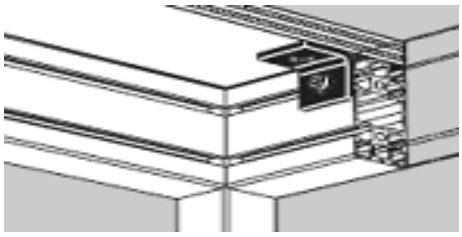

Solution économique pour la fixation de divers éléments de machines sans exigence de précision et de rigidité
Acier finition époxy noir

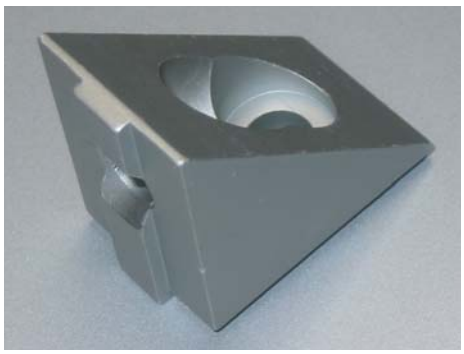

Equerre de fixation à talon

Pour la réalisation d'assemblages réglables immobilisés en rotation dans 2 axes et des assemblages à liaison positive dans le sens perpendiculaire aux rainures
Matière alliage d'aluminium anodisé

